DRONE PROCESS

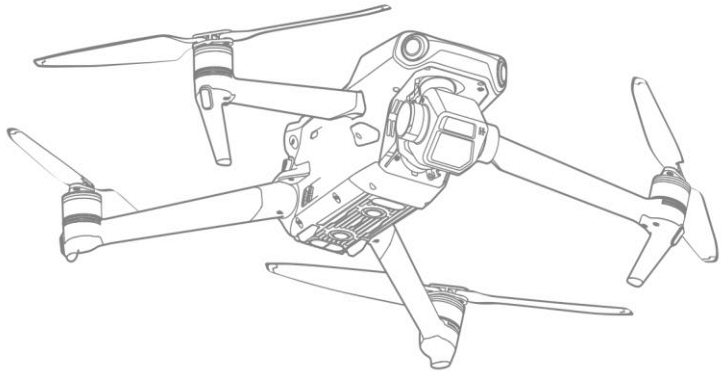

PROGRAMME DE FORMATION 2022

Qualiopi processus certifié
RÉPUBLIQUE FRANÇAISE
La certification qualité a été délivrée au titre de la catégorie d'action suivante: ACTIONS DE FORMATION

Cette offre de formation est éligible à MON COMPTE FORMATION moncompteformation.gouv.fr

Datadock Organisme validé et référencé

pôle emploi AGRÉMENT DÉCRET QUALITÉ

CENTRE DE FORMATION LABELLISÉ FPDC

DRONE PROCESS – SAS ACL PROCESS
172, ZA de Longifan - 38530 CHAPAREILLAN
SIRET N°788 836 385 00039 R.C.S. de Grenoble
Déclaration d'activité N°82730162273 Région AURA
Tel: 09.53.23.10.89 | 07.68.59.87.64
contact@droneprocess.com

BIENVENUE CHEZ DRONE PROCESS, CENTRE DE FORMATION

Les métiers du drone professionnel ont subi de nombreux bouleversement ces dernières années. Aujourd'hui et depuis 10 ans, nous sommes fiers de proposer des services de qualité, en formation comme en prestation. En dix années nous n'avons jamais cessé de nous adapter aux métiers du drone. Notre seul et unique objectif est de vous satisfaire !

Notre expérience dans le secteur de l'aéronautique n'est plus à démontrer. Nos instructeurs sont depuis de nombreuses années pilote d'avion et télépilote de drone professionnel, également dynamique et compétent, ils sont à vos côtés pour répondre à vos besoins pendant votre formation.

Drone Process vous propose un accompagnement permanent et individualisé pour vous permettre d'atteindre votre objectif… Devenir Télépilote de Drone Professionnel.

Bienvenue chez Drone Process.

Bastien Alorent
Directeur Général

Les stagiaires sont formés au télé pilotage de drones civils professionnels multi rotor ou avion pour effectuer tous types de missions en milieu urbain, industriel, montagneux ou encore maritime. **Des cas concrets de missions** sont réalisés par les stagiaires pendant leur cursus de formation: films, photographie, sécurité, surveillance, recherche et sauvetage, expertise, cartographie, modélisation 3D, photogrammétrie, analyse environnementale, inspection, thermographie, technique de vol urbain en S3, vol en immersion, linéaire en S2.

Autant de cas concrets qui permettront de devenir opérationnel rapidement. Les formations théoriques sont accessibles à tous, elles sont encadrées par **des instructeurs pilotes professionnels parlant français, allemands et anglais** brevetés de l'aviation civile. Les salles de cours sont équipées de **technologies interactives**: simulateurs de vol, supports pédagogiques modulables agréés par l'aviation civile avec un suivi et **une progression personnalisée**.

De plus nos formations sont toutes mises à jours avec **la nouvelle réglementation européenne**. Les drones et capteurs mis à votre disposition pendant votre cursus de formation sont nombreux.

Toute la **gamme de drone DJI est disponible** (Spark, Mavic air,, Phantom 4, Mavic 1, 2 et 3). Vous découvrirez également le pilotage d'ailes volantes (avions) ou encore de drone FPV Racer. Pour les capteurs nous vous mettons à disposition de la 4K, du zoom optique, de la thermique et de l'infra-rouge. **Devenez professionnel en apprenant sur du matériel haut de gamme.**

DES LIEUX DE FORMATION MAGNIFIQUE

Les formations pratiques vous enseignent l'utilisation professionnelle de drones multi rotors ou de drones avions et ce dans **le respect de la sécurité et des réglementations** en vigueur dans chaque pays. Pendant votre formation, vous allez découvrir nos zones d'entraînement.

Pour commencer, **un terrain totalement dédié** au survol par drone et pour lequel nous avons obtenu une **autorisation permanente de survol**, le site parfait qui permet d'évoluer en Scénario 1 . **Une fortification Vauban** datant du XVème siècle avec ses bâtiments, ses rues, ses fossés, son pont levis, ses cheminées et son clocher, idéal pour travailler les cas concrets en scénario 3.

Nous disposons également de **plusieurs hectares de vignes**, de **forêts** et de **plaines** pour parfaire vos entraînements et **diversifier vos expériences de vol**. Pour vous accueillir, notre centre de formation est équipé de **3 salles de formation**, d'une salle de détente, d'une salle logistique et d'une salle préparation de mission. **Café, thé et chocolat seront à votre disposition gratuitement toute la journée.**

Pour parfaire l'accueil que nous vous réservons, chaque élève-pilote aura **un casier individuel** contenant son matériel de formation (un équipement drone complet, un gilet haute visibilité, un casque de protection et un sac à dos), **ainsi qu'un kit sanitaire pour lutter contre la Covid-19 si vous en ressentez la nécessité** .

SATISFACTION DE NOS STAGIAIRES

7040h
de formation
en 2021
Pour 88 stagiaires

Indice de satisfaction de
4,9 / 5 ★ ★ ★ ★ ★
Publié en 2021

4,75 / 5 ★ ★ ★ ★ ★
De nos stagiaires
En compte CPF

4,5 / 5 ★ ★ ★ ★ ★
De nos stagiaires
Pôle Emploi

Moyenne globale
4.5/5★
14 notes

	Accueil 4.9/5★	Contenu 4.6/5★	Formateurs 4.7/5★	Matériels 4.7/5★	Accompagnement 3.7/5★
5★	86%	71%	71%	71%	57%
4★	14%	21%	29%	29%	7%
3★	0%	7%	0%	0%	7%
2★	0%	0%	0%	0%	7%
1★	0%	0%	0%	0%	21%

SATISFACTION DE NOS STAGIAIRES

Une formation très concrète. Une vidéo à réaliser pour le compte d'un client bien réel. Quelques séquences de prise de vue aérienne. Peu de contenu théorique au final. Globalement satisfait.
Christian P. | 2021

Equipe de professionnels compétents, pédagogues, et à l'écoute des besoins. S'adapte aux différents niveaux des stagiaires pour que tout le monde y trouve son compte, avec mise en pratique cohérente
Mériem L. | 2021

Formation très complète et exigeante , nécessitant d'être bien concentré et de fournir un travail personnel complémentaire en vue de l'examen de la DGAC. Formateur pro ,investi et passionné.
Olivier G. | 2021

Je recommande ce centre de formation Pour sont accueil malgré "covid" leurs dévouements, le suivie des stagiaires, le suivi personnel du stagiaire en fonction de sont aptitude . les cours du soirs .
Alice M. | 2021

Formation dense en contenu , dans une bonne chronologie. Tout est disponible et fait pour être sur la bonne approche de l'activité très rigoureuse. Formateurs exigeants , investis et pro.
Éric .| 2021

CADRE DE NOS FORMATIONS

Nous vous présentons dans les pages suivantes un cursus de formation « Modulaire ».

Le calendrier annuel de nos formations est disponible sur notre site. Vous pouvez vérifier la disponibilité d'une formation en accédant directement à notre site internet rubrique « Réserver sa formation ».

L'inscription définitive sera prise en compte dès retour du devis et des CGV signé, ou de la convention de formation signée.

Les formations Drone Process sont accessibles aux publics en situation de handicap. Les modalités d'accueil seront définies lors de votre entretien de positionnement préalable à l'élaboration du devis.

Astuce: Vous pouvez prendre un rendez-vous en visioconférence sur www.droneprocess.com pour un entretien de positionnement,

Infos: Vous pouvez réserver les dates de vos formations directement sur notre site www.droneprocess.com

UN CURSUS DE FORMATION MODULAIRE

FORMATION PRATIQUE DE BASE → **PRÉPARATION A L'EXAMEN THEORIQUE CATD** = CADRE LEGAL OBLIGATOIRE

+

QUALIFICATION (DIA ou PAV ou ORS) → **SPECIALISATION (THERMOGRAPHIE ou FPV RACER ou PILOTE PRO+)** = CURSUS COMPLET PERMETTANT D'ACQUÉRIR TOUTES LES COMPÉTENCES PROFESSIONNELLES ★★★

Etudier votre cursus de formation idéal avec l'un de nos conseillers pédagogiques

FORMATION PRATIQUE INITIALE – TELEPILOTE DE DRONE PROFESSIONNEL

Depuis le 1 er juillet 201 8 la réglementation change. Au regard de la loi, vous avez besoin d'un MAP, d'une DNC, d'une assurance, d'un certificat d'aptitude théorique télépilote de drone et d'une formation pratique télépilote de drone civil professionnel. Devenir un bon pilote nécessite un accompagnement adéquate, qui vous poussera loin au dessus du niveau demandé par la DGAC. Créez-vous une base solide et épurée sur laquelle construire votre activité. **Nos instructeurs sont tous issus du secteur de l'aéronautique et en observent la rigueur et les méthodologies.**

Objectifs pédagogiques:

- Identifier les composants d'un drone en vérifiant leur bon fonctionnement (Visite pré-vol),
- Piloter un drone en utilisant toutes ses fonctionnalités de vol (simple et complexe)
- Piloter un drone en utilisant toutes ses fonctionnalités accessoires.
- Réaliser un dossier de préparation de mission drone.
- Effectuer une mission drone en respectant les règles et la sécurité.
- Adopter un comportement adapté à une situation inusuelle en sécurité.

INFORMATIONS:

- **Capteurs utilisés pendant la formation:** 4K / Zoom optique
- **Drones utilisés pendant la formation:** Quadricoptère Gamme DJI
- **Durée:** 40 heures / 5 jours en présentiel
- **Tarif:** 1 800€ ttc
- **Public:** 4 personnes /1 instructeur

Evaluation Certificative:

- Epreuve de préparation de dossier mission
- Epreuve de vol mission
- Epreuve QCM de 30 questions (75% de réussite)

Prérequis: Aucun

JOUR 1

- Accueil
- Tour de table
- Documentations
- Réglementation
- Décollage / Atterrissage
- Stationnaire
- Rotation
- Carré horizontal
- Cercle position fixe
- Croix
- Panne Batterie (PU)

JOUR 2

- Tour de piste
- Cours théorique application DJI Go
- Atterrissage de précision
- Atterrissage assisté (PU)
- Initiation sur divers modèle de drone
- Préparation dossier de mission

JOUR 3

- Tour de piste
- Cercle
- Orbital
- Evitement (PU)
- Vol synchronisé
- Panne GPS (PU)
- Théorie technologie embarquée

JOUR 4

- Désorientation (PU)
- Vol automatisé par plan de vol
- Vol en immersion (S2)
- Mise en situation de mission technique

JOUR 5

- Examen théorique
- Examen pratique
- Remise des résultats

PRÉPARATION CATD - CERTIFICAT THEORIQUE TELEPILOTE

La préparation au certificat d'aptitude théorique télépilote de drone, depuis le 1 er juillet 2018 est sanctionnée par un examen de type QCM de 60 questions et se déroule dans les locaux de la D.G.A.C. Une préparation rigoureuse est nécessaire, tout autant qu'un travail personnel suivi. Cette formation de 40h en distancielle aborde les éléments de méthodologie aéronautique décisifs pour votre réussite, et pour acquérir un comportement de télépilote conforme aux règles en vigueur.

Objectifs pédagogiques:

- Identifier les 12 matières constitutives du C.A.T.T.
- Préparer une mission drone en évaluant les contraintes météorologiques, règlementaires géographiques et techniques de la mission.
- Identifier les situations facilitant ou aggravant les prises de vue aériennes.
- Connaître la mécanique de vol propre aux aéronefs et les impacts sur un vol drone.
- Citer les contraintes du « Facteur Humain » en identifiant leur impacts sur les vols.

INFORMATIONS:

- Formation en visioconférence avec un instructeur,
- Plateforme QCM d'entraînement agréée DGAC (Accès permanent)
- Enregistrement et mise à disposition des enregistrement vidéos/audios des cours

Durée: 40 heures / 5 jours
Tarif: 990€ ttc
Public: 12 personnes /1 instructeur

Evaluation Formative:

- Réalisation de QCM d'entraînement à thème
- Etude de cas aéronautique VFR
- Exercices à thèmes corrigés en plénière

Présentation à l'épreuve certificative DGAC

Prérequis: Aucun

JOUR 1

- Règlementation aéronautique drone OACI, EU et FR.
- Météo: La Carte des Fronts
- Météo: La Carte TEMSI
- Météo: La Carte WINTEM

JOUR 2

- Réactivation mémoire
- Les cartes aéronautiques
- La Navigation
- Météo: Les conditions dangereuses

JOUR 3

- Réactivation mémoire
- La mécanique des vols
- Les NOTAMS
- Les SUP-AIP
- Les AZBA
- La Carte VAC

JOUR 4

- Réactivation mémoire
- Instrumentation générale et radionavigation
- Les systèmes satellitaires
- Les communication et la radioélectricité.

JOUR 3

- Réactivation mémoire
- Les batteries et l'électricité
- Les Facteurs Humains
- Etude de Cas de synthèse VFR

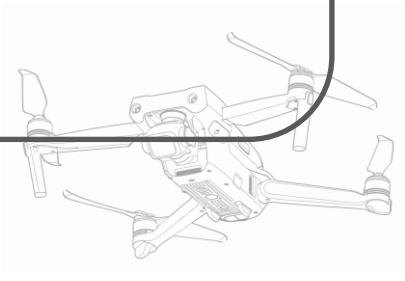

QUALIFICATION PAV - METIER DE L'ARTISTIQUE - PRISE DE VUE AUDIOVISUELLE

Les missions et vols drones de prise de vue audio-visuelle nécessitent une préparation spécifique et un choix rigoureux de matériel. La réalisation de vols précis et planifié, le réglage des capteurs sont au cœur de leur réussite. Cette formation vous permettra de perfectionner vos aptitudes de vol mais aussi de planifier, réaliser et débriefer afin de réaliser un montée en compétence.

Objectifs pédagogiques:

- Identifier en les citant les caractéristiques optiques des drones existants.
- Régler les paramètres d'une prise de vue en fonction des paramètres lumineux.
- Préparer une mission « Prise de vue » en prenant en compte les paramètres artistiques.
- Réaliser des vols simples et complexes en maîtrisant les trajectoires et la vitesse.
- Concevoir une Timeline de prise de vue en réalisant les missions de vol PAV nécessaires.
- Effectuer des prises de vue conformes au demande d'un réalisateur.

INFORMATIONS:

- **Capteurs utilisés pendant la formation:** 4K / Zoom optique
- **Drones utilisés pendant la formation:** Quadricoptère Gamme DJI
- **Durée:** 40 heures / 5 jours en présentiel
- **Tarif:** 2200€ ttc ou 1390€ ttc dans le cadre de notre offre
- spéciale formation.
- **Public:** 4 personnes /1 instructeur

Evaluation Formative:

- Evaluation en cours de formation
- Cas concret final avec restitution

Prérequis: Formation pratique initiale

JOUR 1

- Définition Photographie et vidéo
- La composition en prise de vue
- Les mouvements de caméra
- Résolution et définition
- Format de fichier et support de stockage
- Profondeur de champ
- Focale et angle de vue
- Réglages des capteurs et impacts
- La gestion de l'exposition

JOUR 1, 2 et 3

- Vols simples et trajectoires
- Les Fuites
- Les Poursuites
- Les plongés et contre-plongées
- Les orbitaux, spirales, cercles
- Les vitesses d'évolution
- Vols complexes et trajectoires enchaînées.
- L'évaluation d'un vol de prise de vue

JOUR 5

- Préparation mission (Timeline)
- Réalisation Mission complexe
- Montage vidéo
- Debriefing

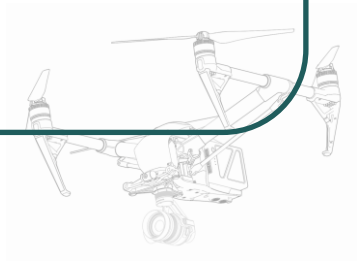

QUALIFICATION DIA - METIER DU TECHNIQUE - DIAGNOSTIQUE INSPECTION ANALYSE

Les missions et vols drone techniques sont usitées dans les métiers du bâtiment et du génie civil et nécessitent une préparation spécifique et un choix rigoureux de matériel. Cette formation vous permettra de perfectionner vos aptitudes de vol mais aussi de planifier, réaliser et débriefer afin de réaliser un montée en compétence.

Objectifs pédagogiques:

- Connaître les fondamentaux photogrammétriques et techniques usitées.
- Connaître et régler les paramètres d'un drone pour un relevé géolocalisé.
- Préparer une mission « Technique» en prenant en compte les paramètres d'un site.
- Réaliser des vols automatisés et manuels en maîtrisant angles et hauteurs de vol.
- Réaliser une mission de captation en inspection de structure.
- Réaliser une mission de captation photogrammétrique en évitant les aberrations.

INFORMATIONS:

- **Capteurs utilisés pendant la formation:** 4K / Zoom optique
- **Drones utilisés pendant la formation:** Quadricoptère Gamme DJI
- **Durée:** 40 heures / 5 jours en présentiel
- **Tarif:** 2200€ ttc ou 1390€ ttc dans le cadre de notre offre
- spéciale formation.
- **Public:** 4 personnes /1 instructeur

Evaluation Formative:

- Evaluation en cours de formation
- Cas concret final avec restitution

Prérequis: Formation pratique initiale

JOUR 1 (en visioconférence)

- Les fondamentaux de la photogrammétrie
- Le géoréférencement de précision
- Analyse et inspection de données
- Calculs de cubatures
- Extraction de coupes topographiques
- Inspection de toitures, façades et
- ouvrages
- Etude des nuages de points
- Mise en situation: préparation d'un plan
- de vol automatisé
- Prise en main rapide d'un logiciel de
- photogrammétrie (Drone Deploy)

JOUR 2, 3 & 4

- Introduction aux métiers techniques du drone
- Notion d'obligation de résultat et de moyen
- Préparation du plan de vol et des modes
- de prises de vues
- Découverte de la photogrammétrie
- L'inspection et l'analyse, notion et méthode
- Exercice pratique d'inspection

JOUR 5

- Fonctions d'import et d'export de
- données
- Traitements photogrammétriques
- Export et visualisation des données 2D/3D
- Mise en situation de missions techniques

QUALIFICATION ORS - METIER DE L'OPERATIONNEL - OPERATIONNEL RECHERCHE & SÛRETE

Les missions et vols drone opérationnelles sont usitées dans les métiers de la sécurité, de la surveillance, du sauvetage et du secourisme et nécessitent une préparation spécifique et un choix rigoureux de matériel. Cette formation vous permettra de perfectionner vos aptitudes de vol mais aussi de planifier, réaliser et débriefer afin de réaliser un montée en compétence.

Objectifs pédagogiques:

- Connaître les principes fondamentaux des équipes de drone opérationnelles.
- Connaître et régler les paramètres d'un drone pour un relevé géolocalisé.
- Préparer une mission «Opérationnelle» en prenant en compte les paramètres d'un site.
- Réaliser des déploiements drone en optimisant vitesse et précision.
- Réaliser une mission de renseignement en optimisant les hauteurs et trajectoires.
- Réaliser une mission de recherche dans un milieux périlleux.

INFORMATIONS:

- **Capteurs utilisés pendant la formation:** 4K / Zoom optique / Thermographiques
- **Drones utilisés pendant la formation:** Quadricoptère Gamme DJI
- **Durée:** 40 heures / 5 jours en présentiel
- **Tarif:** 2200€ ttc ou 1390€ ttc dans le cadre de notre offre
- spéciale formation.
- **Public:** 4 personnes /1 instructeur

Evaluation Formative:

- Evaluation en cours de formation
- Cas concret final avec restitution

Prérequis: Formation pratique initiale

JOUR 1 & 2

- Définition du drone opérationnel
- Présentation des types de drones
- employés
- Rappel des règles d'engagements et de
- sécurité
- Prise en mains machines
- Exercices en vol
- Mise en application sur le site du centre
- de formation
- Module de secourisme
- Mise en situation pratique en milieux périlleux (montagne)

JOUR 3 & 4

- Réactivation mémoire
- Mise en situation pratique en milieux urbain (module sûreté / sécurité / surveillance)
- Mise en situation pratique en mode semi-autonome
- Test de réactivité opérationnelle
- Théorie méthode de recherche et surveillance de site
- Simulation de missions opérationnelles tout
- au long de la journée afin de mettre en
- pratique les connaissances acquises en
- théorie.

JOUR 5

- Cas concrets pratiques de vol en situation de mission d'urgence

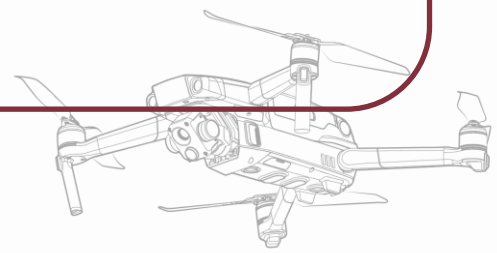

QUALIFICATION AOV – METIER DE L'AGRONOMIE OPTION VITICULTURE

Les missions et vols drone techniques sont usitées dans les métiers de l'agronomie et nécessitent une préparation spécifique et un choix rigoureux de matériel. Cette formation vous permettra de perfectionner vos aptitudes de vol mais aussi de planifier, réaliser et débriefer afin de réaliser un montée en compétence.

Objectifs pédagogiques:

- Connaître les principes fondamentaux de l'agronomie des plantes et de leur milieu.
- Connaître les caractéristiques de l'agronomie et des fondements sociaux politiques
- Préparer une mission «Télédétection» sur un site agricole impliquant une culture.
- Réaliser une prise de vue de télédétection en optimisant hauteur de vol et prise de vue.
- Réaliser une mission télédétection sur un vignoble.
- Etudier et mettre en valeur les résultats d'une mission de télédétection en agriculture.

INFORMATIONS:

- **Capteurs utilisés pendant la formation:** 4K / Thermographiques / Multispectraux
- **Drones utilisés pendant la formation:** Quadricoptère Phantom 4 RTK multispectral
- **Durée:** 40 heures / 5 jours en présentiel
- **Tarif:** 2200€ ttc ou 1390€ ttc dans le cadre de notre offre spéciale formation.
- **Public:** 4 personnes /1 instructeur

Evaluation Formative:

- Evaluation en cours de formation
- Cas concret final avec restitution

Prérequis: Formation pratique initiale

JOUR 1

- Principe de la lumière
- Décomposition de lumière
- Absorption des ondes
- Vol sur sol à couvert végétal pauvre
- Vol sur sol à couvert végétal riche
- Le Sol et l'eau
- Vol de dénivellation
- Le sol et les plantes

JOUR 2

- Le Cep de vigne
- Découverte de la plante
- Vol de prise de vue parcelle
- Physiologie et cycle de la vigne
- Vol RGB sur parcelle désignée

JOUR 3

- Le stress et les maladies
- Les capteurs Multispectraux
- Vol sur parcelle

JOUR 4

- Etude de cas sur les gains en production.
- Apports législatifs et règlementaires.
- Les prospectives agronomiques.

JOUR 5

- Suivi de rapport de vol de télédétection.
- Evaluation des rapports
- Débriefings personnalisés

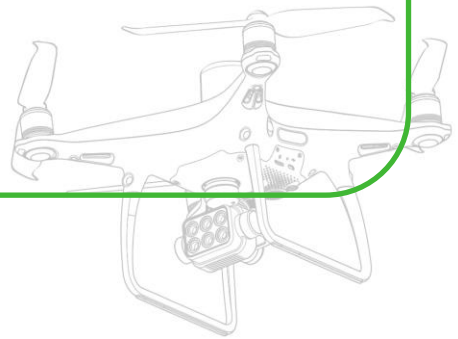

SPÉCIALISATION - THERMOGRAPHIE

Les missions et vols drone thermographiques sont usitées dans les métiers de l'inspection et du bâtiment et nécessitent une préparation spécifique et un choix rigoureux de matériel. Grâce aux vols de captation infra rouge, il est possible d'évaluer le bilan énergétique d'une structure, de rechercher les pertes et les états de fonctionnements dans de multiples contextes. Cette formation vous permettra de perfectionner vos aptitudes de vol mais aussi de planifier, réaliser et débriefer afin de réaliser un montée en compétence.

Objectifs pédagogiques:

- Connaître les principes fondamentaux de la lumière et de ses longueurs d'ondes.
- Situer les longueurs d'ondes Infra Rouge et leur caractéristiques
- Préparer une mission «Captation infra rouge» en fonction du contexte météorologique.
- Réaliser une prise de vue infra rouge en éliminant les parasites lumineux.
- Régler un capteur infra rouge en fonction des éléments observés.
- Réaliser une mission de détection infra rouge en identifiant les déperditions de chaleur.

INFORMATIONS:

- **Capteurs utilisés pendant la formation:** 4K / Thermographiques
- **Drones utilisés pendant la formation:** Quadricoptère DJI Entreprise DUAL et Advanced
- **Durée:** 16 heures / 2 jours en présentiel
- **Tarif:** 990€ ttc.
- **Public:** 4 personnes /1 instructeur

Evaluation Formative:

- Evaluation en cours de formation
- Cas concret final avec restitution

Prérequis: Formation pratique initiale

JOUR 1

- Principe de la lumière
- Décomposition de lumière
- Les ondes infra rouges
- Absorption, réfraction, diffraction
- Réglage d'un capteur IR
- Vol drone avec Capteur IR

JOUR 2

- Vols drone sur structure et élimination des parasites
- Analyses des prises de vue IR et déductions
- Vol mission sur panneaux photovoltaïques
- Production d'un rapport d'inspection
- Evaluation des rapports
- Debriefing personnalisé

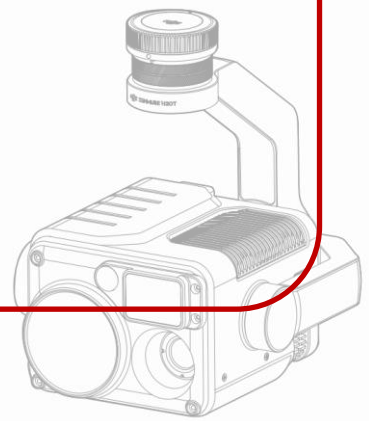

SPÉCIALISATION – DJI FPV

Le drone DJI FPV offre une liberté de mouvement et des prises de vue bien plus dynamiques. Durant cette formation, vous serez amené à réaliser la mise en œuvre technique, la préparation du matériel et des exercices de pilotage poussés. Grâce à sa taille, le drone racer permet une expérience de pilotage inédite et extraordinaire par rapport au drone classique stabilisé. Ce module de formation est un excellent complément à la qualification PAV.

Objectifs pédagogiques:

- Connaître les caractéristiques techniques et règlementaires des drones FPV.
- Piloter un drone en utilisant toutes ses fonctionnalités de vol (simple et complexe)
- Concevoir un scénario de vol FPV et le mettre en œuvre fidèlement sur simulateur.
- Piloter un drone FPV en fonction d'un scénario préétabli.

INFORMATIONS:

- **Capteurs utilisés pendant la formation:** 4K FPV
- **Drones utilisés pendant la formation:** Quadricoptère DJI FPV
- **Durée:** 16 heures / 2 jours en présentiel
- **Tarif:** 990€ ttc.
- **Public:** 4 personnes /1 instructeur

Evaluation Formative:

- Evaluation en cours de formation
- Cas concret final avec restitution

Prérequis: Formation pratique initiale

JOUR 1

- Présentation du drone
- Présentation de la radiocommande
- Entraînement sur simulateur
- Atterrissage / décollage / tangage / roulis / lacet
- Trajectoires prédéfinies / Appréhension de la gravité
- Accoutumance aux lunettes FPV
- Réalisation des séquences de vols vue simulateur en réel

JOUR 2

- Entraînement sur simulateur :
- Trajectoires prédéfinies / Apprentissage figures ciné-dynamique
- Réalisation des séquences de vols vue simulateur en réel

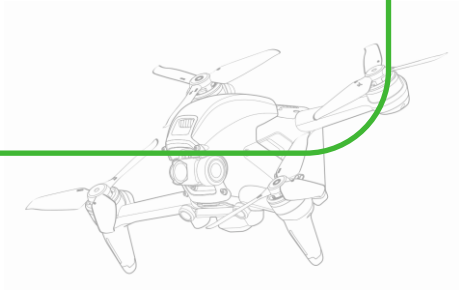

SPÉCIALISATION - PILOTE PRO +

La spécialisation PILOTE PRO + à pour objectif d'améliorer votre connaissance des prestations de service par drone. Vous débutez dans ce domaine ou cela fais un moment que vous n'avez pas pratiqué ? Dans ce cas ce module est fait pour vous . Pendant deux jours vous serez confronter à la réalité d'un télépilote de drone professionnel sur le terrain. Vous allez apprendre les phases « avant-pendant-après » la prestation. Vous allez également bénéficier d'un module télé pilotage de précision. Devenez autonome en mission !

Objectifs pédagogiques:

- Connaître les dernières évolutions règlementaires des vols drone.
- Préparer une mission de vole drone en fonction des circonstances du jour
- Concevoir un scénario de vol FPV et le mettre en œuvre fidèlement sur simulateur.
- Piloter un drone FPV en fonction d'un scénario préétabli.

INFORMATIONS:

- **Capteurs utilisés pendant la formation:** 4K Zoom optique
- **Drones utilisés pendant la formation:** Quadricoptères gamme DJI
- **Durée:** 16 heures / 2 jours en présentiel
- **Tarif:** 990€ ttc.
- **Public:** 4 personnes /1 instructeur

Evaluation Formative:

- Evaluation en cours de formation
- Cas concrets avec restitution

Prérequis: Formation pratique initiale

JOUR 1

- Rappel des fondamentaux réglementaires et technique
- Préparer une prestation conformément à la réglementation en vigueur et à la demande de votre client
- Réaliser une prestation professionnel

JOUR 2

- Technique de pilotage de précision
- Mise en situation sur une prestation de service
- Analyse et suivie d'un vol professionnel
- Facturation d'une prestation de télé pilotage de drone

FORMATION TELEPILOTE LOISIR

Nous organisons des ateliers ludiques et interactifs pour les télépilotes de drone loisir. Ces ateliers sont pour nous l'occasion de partager notre passion en apprenant le pilotage de drone. Nous proposons des ateliers d'une durée de 2 jours. Cette prestation est une activité idéale pour vous divertir et découvrir les joies apportées par le télé pilotage de drone. Appréhender également la réglementation en vigueur en acquérant votre certificat de pilote de loisir.

Objectifs pédagogiques:

- Identifier les composants d'un drone en vérifiant leur bon fonctionnement (Visite pré-vol),
- Piloter un drone en utilisant toutes ses fonctionnalités de vol (simple et complexe)
- Piloter un drone en utilisant toutes ses fonctionnalités accessoires.
- Effectuer un vol drone en respectant les règles et la sécurité.
- Adopter un comportement adapté à une situation inusuelle en sécurité.

INFORMATIONS:

- **Capteurs utilisés pendant la formation:** 4K Zoom optique
- **Drones utilisés pendant la formation:** Quadricoptères gamme DJI
- **Durée:** 16 heures / 2 jours en présentiel
- **Tarif:** 490€ ttc.
- **Public:** 4 personnes /1 instructeur

Evaluation Formative:

- Evaluation en cours de formation
- Cas concrets avec restitution

Prérequis: Aucune

JOUR 1

- Accueil
- Tour de table
- Documentations
- Réglementation du pilote de loisir
- Prise en main d'un drone
- Vol d'initiation et d'apprentissage

JOUR 2

- Réactivation mémoire
- Pratique du vol à vue et en immersion
- Passage de l'examen théorique Fox Alpha Tango

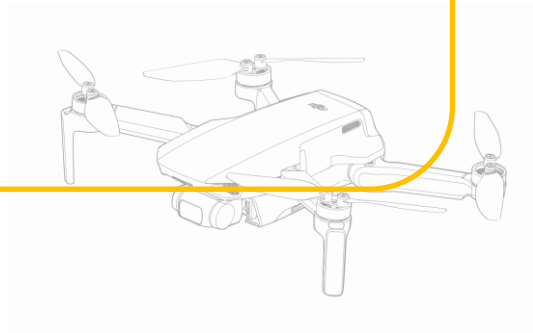

FORMATION MEMBRE PREMIUM & BUSINESS

PREMIUM BUSINESS

En tant que membre premium et business Drone Process, vous bénéficiez d'une formation qui vous permettra de rester au niveau sur la réglementation en vigueur et les bonnes pratiques dans les métiers du drone. Elle se compose également d'un retour métier en terme de marketing, de commercialisation et de communication. Elle est mise à jour en fonction des nouveautés du moment. Bénéficiez également de conseils et d'un échange privilégié avec un instructeur. La formation dure 1 journée et est dispensée en visioconférence. Elles est disponible une fois par trimestre. Elle n'est accessible que pour les membres premium et business. Profitez du savoir-faire de Drone Process.

Objectifs pédagogiques:

- Connaître les dernières évolutions règlementaires des vols drone.
- Connaître les éléments de langage d'une situation commerciale liée au drone.
- Connaître les caractéristiques du marché drone français et européen.
- Utiliser des éléments de langage commerciaux et techniques appropriés dans un entretien client.

INFORMATIONS:

- **Durée:** 7 heures / 1 journée en visio-conférence
- **Tarif:** 490€ ttc.
- **Avantage: Gratuit pour les membres Premium et Business**
- **Public:** 12 personnes /1 instructeur

Evaluation Formative:

- Evaluation en cours de formation
- Mise en situation professionnelle

Prérequis: Télépilote certifié et en activité

JOUR 1

- Accueil
- Tour de table
- Module Réglementation Drone
- Module E-marketing / Communication
- Module Commercial
- Mise en situation professionnelle: échange avec un prospect

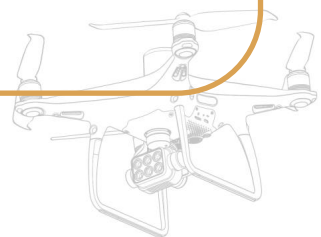

DRONE PROCESS
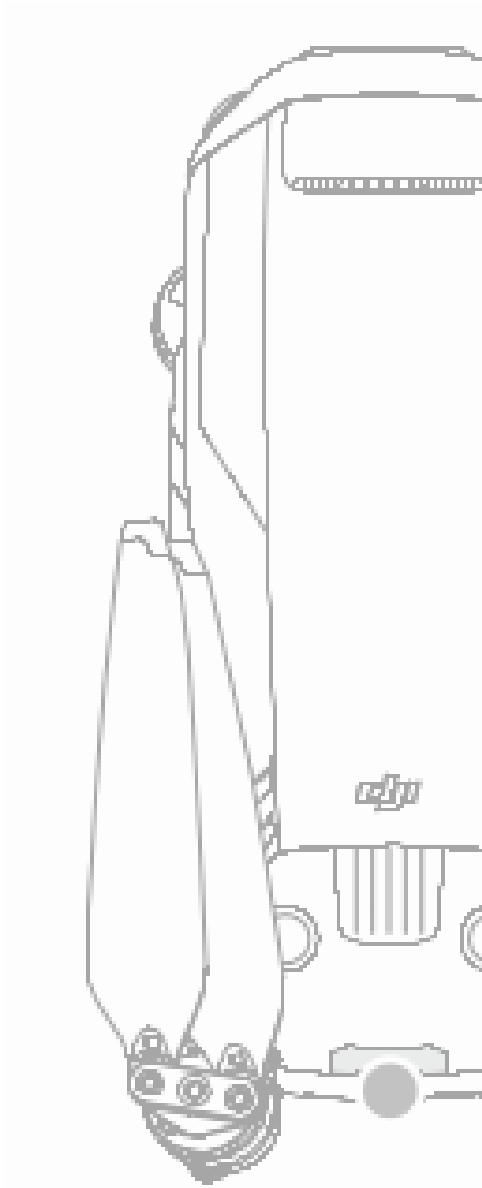
WWW.DRONEPROCESS.COM